ODCINEK III

Odcinek III nabrzeża Starówka długości 469,3 mb zbudowany jest z drewnianej ścianki szczelnej, drewnianego odwodnego oraz odlądowego kleszcza, żelbetowo-kamiennego oczepu posadowionego na odlądowym ruszcie palowym.

Poniższy rysunek nr 5 przedstawia schemat budowy odcinka III nabrzeża.

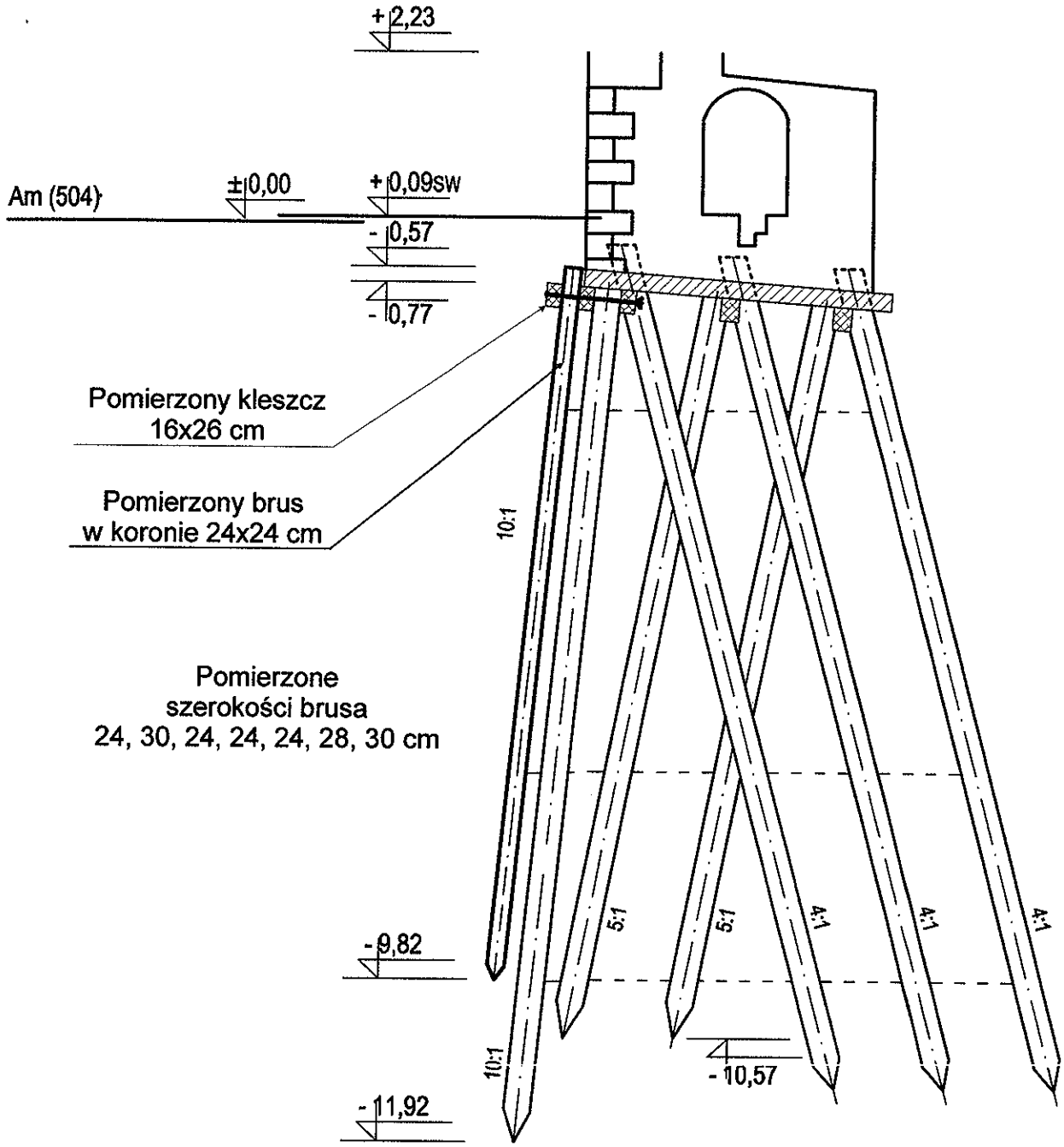

Rys. 5 Schemat budowy odcinka III nabrzeża Starówka

W wyniku przeprowadzonych prac zbadano:

1. Stan techniczny części głowicowej drewnianej ścianki

0,0 - 5,0 mb - Korona ścianki odstaje „x" = 20 cm od lica odwodnej ściany oczepu, za ścianką widoczny grunt, na tym odcinku widoczne nieznaczne zaoblenia krawędzi brusów, widoczne szczeliny na połączeniu brusów. Korona ścianki nie zniszczona.

W drewnianym kleszczu od 2,5 do 5,0 mb widoczne poziome pęknięcie na wysokości szpilek kotwiących, szczelina do 2 cm. Pozostała długość kleszcza w niezłym stanie. Kleszcz 30 cm poniżej korony ścianki.

Nakrętki szpilek kotwiących kleszcz na tej długości w 40% skorodowane odległości tj. moduł pomiędzy szpilkami wynosi około 1 metra. W miejscu dostępnym zmierzono średnicę szpilki która wynosi Ø 32 mm nakrętka kwadratowa o wymiarach 60x60 mm.

Na 3,0 mb nabrzeża nad koroną ścianki przez mur przechodzi kolektor średnicy około Ø 370 mm.

5,0 - 10,0 mb - Korona ścianki na 10,0 mb odstaje 15 cm od lica odwodnej ściany oczepu, za ścianką widoczny grunt, na tym odcinku widoczne nieznaczne zaoblenia krawędzi brusów, widoczne szczeliny na połączeniu brusów. Korona ścianki nie zniszczona.

Drewniany kleszcz w stanie zadowalającym, brak widocznych pęknięć i zerodowania jego powierzchni. Kleszcz 30 cm poniżej korony ścianki.

Nakrętki szpilek kotwiących kleszcz na tej długości w 40% skorodowane.

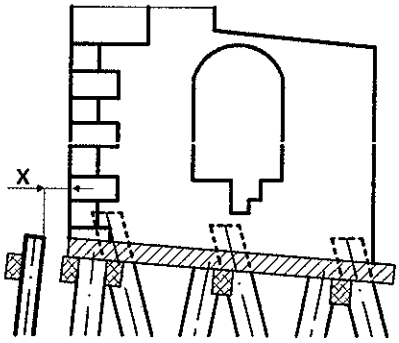

Rys. 6 Schemat wymiarowania odległości ścianki od kamiennego muru

10,0 - 15,0 mb - Korona ścianki na 15,0 mb odstaje 20 cm od lica odwodnej ściany oczepu, za ścianką widoczny grunt, na tym odcinku widoczne nieznaczne zaoblenia krawędzi brusów, widoczne szczeliny na połączeniu brusów. Korona ścianki nie zniszczona.

Drewniany kleszcz - od 14,5 mb brak kleszcza, pozostała długość od 10,0 mb w niezłym stanie. Kleszcz 30 cm poniżej korony ścianki.

Nakrętki szpilek kotwiących w 40% skorodowane. Na 15,0 mb szpilka wystaje 20 cm od ścianki, w miejscu braku kleszcza.

15,0 - 20,0 mb - Korona ścianki na 20,0 mb odstaje 20 cm od lica odwodnej ściany oczepu, za ścianką widoczny grunt, na tym odcinku widoczne nieznaczne zaoblenia krawędzi brusów, widoczne szczeliny na połączeniu brusów. Korona ścianki nie zniszczona.

Drewniany kleszcz - od 18,0 mb widoczny ponownie drewniany kleszcz, początek kleszcza na długości około 1 metra mocno zerodowany, pozostały odcinek w stanie zadowalającym.

Nakrętki i szpilki kotwiące w 30% skorodowane odstają w miejscu brakującego kleszcza na odległość do 20 cm od ścianki, oprócz jednej na 17,5 mb która to opiera się o ściankę nabrzeża.

20,0 - 25,0 mb - Korona ścianki na 25,0 mb odstaje 12 cm od lica odwodnej ściany oczepu, za ścianką widoczny grunt, na tym odcinku widoczne nieznaczne zaoblenia krawędzi brusów, widoczne szczeliny na połączeniu brusów. Korona ścianki nie zniszczona.

Drewniany kleszcz w niezłym stanie technicznym

Nakrętki szpilek kotwiących na tej długości drewniany kleszcz w 40% skorodowane.

25,0 - 30,0 mb - Korona ścianki na 30,0 mb odstaje 15 cm od lica odwodnej ściany oczepu, za ścianką widoczny grunt, na tym odcinku widoczne nieznaczne zaoblenia krawędzi brusów, widoczne szczeliny na połączeniu brusów. Korona ścianki nie zniszczona.

Drewniany kleszcz w niezłym stanie technicznym

Nakrętki szpilek kotwiących na tej długości drewniany kleszcz w 40% skorodowane.

30,0 - 35,0 mb - Korona ścianki na 35,0 mb odstaje 15 cm od lica odwodnej ściany oczepu, za ścianką widoczny grunt, na tym odcinku widoczne nieznaczne zaoblenia krawędzi brusów, widoczne szczeliny na połączeniu brusów. Korona ścianki nie zniszczona.

Drewniany kleszcz - od 31,5 do 32,5 mb całkowity brak kleszcza, od 32,5 mb pojawia się z powrotem 45 cm poniżej korony ścianki gdzie na 33,5 mb wraca do pierwotnej odległości tj. 30 cm poniżej korony ścianki. Widoczny na tym odcinku kleszcz nieznacznie na swojej powierzchni zerodowany.

Nakrętki szpilek kotwiących drewniany kleszcz w 40% skorodowane.

W miejscach braku kleszcza odstają od ścianki do 15 cm.

35,0 - 40,0 mb - Korona ścianki na 40,0 mb odstaje 18 cm od lica odwodnej ściany oczepu, za ścianką widoczny grunt, na tym odcinku widoczne nieznaczne zaoblenia krawędzi brusów, widoczne szczeliny na połączeniu brusów. Korona ścianki nie zniszczona.

Drewniany kleszcz - na 35,5 mb, na połączeniu odcinków kleszcza ich końce mocno zerodowane, od 39,0 - 40,0 mb kleszcz w połowie grubości rozwarstwiony, szczelina na 2 cm wysokości.

Nakrętki szpilek kotwiących drewniany kleszcz w 40% skorodowane.

40,0 - 45,0 mb - Korona ścianki na 45,0 mb odstaje 20 cm od lica odwodnej ściany oczepu, za ścianką widoczny grunt, na tym odcinku widoczne nieznaczne zaoblenia krawędzi brusów, widoczne szczeliny na połączeniu brusów. Korona ścianki nie zniszczona.

Drewniany kleszcz - do 44,0 mb widoczne rozwarstwienie w połowie kleszcza, jego powierzchnia nieznacznie zerodowana.

Nakrętki szpilek kotwiących drewniany kleszcz w 40% skorodowane.

45,0 - 50,0 mb - Korona ścianki na 50,0 mb odstaje 20 cm od lica odwodnej ściany oczepu, za ścianką widoczny grunt, na tym odcinku widoczne nieznaczne zaoblenia krawędzi brusów, widoczne szczeliny na połączeniu brusów. Korona ścianki nie zniszczona.

Drewniany kleszcz - jego powierzchnia na tym odcinku zerodowana brak widocznych rozwarstwień niemniej jednak widoczne są ubytki w drewnie. Po odsunięciu gruntu za ścianką wyczuwalny wewnętrzny kleszcz.

Nakrętki szpilek kotwiących drewniany kleszcz w 40% skorodowane.

50,0 - 55,0 mb - Korona ścianki na 51,5 mb odstaje 30 cm, a na 55,0 odstaje 20 cm od lica odwodnej ściany oczepu, za ścianką widoczny grunt, na tym odcinku widoczne nieznaczne zaoblenia krawędzi brusów, widoczne szczeliny na połączeniu brusów. Korona ścianki nie zniszczona.

Drewniany kleszcz - na odcinku od 50,0 do 53,5 mb całkowity brak kleszcza. Od 53,5 mb kleszcz mocno zniszczony, rozwarstwiony.

Nakrętki szpilek kotwiących drewniany kleszcz w 40% skorodowane.

Na 50,5 mb szpilka zgięta w dół, na 51,5 mb wystaje 20 cm od ściany nabrzeża.

55,0 - 60,0 mb - Korona ścianki na 60,0 mb odstaje 16 cm od lica odwodnej ściany oczepu, za ścianką widoczny grunt, na tym odcinku widoczne nieznaczne zaoblenia krawędzi brusów, widoczne szczeliny na połączeniu brusów dochodzące do 4 cm. Korona ścianki nie zniszczona.

Drewniany kleszcz - na całym tym odcinku kleszcz bardzo mocno zniszczony, rozwarstwiony w połowie, widoczne duże ubytki w drewnie, kleszcz nie spełnia swojej funkcji. Widoczne są ślady naprawy, nieskuteczne. Dokonano pomiaru kleszcza jego wysokość 25 cm, szerokość 15 cm.

Nakrętki szpilek kotwiących drewniany kleszcz w 70% skorodowane. Wystające szpilki pogięte.

60,0 - 65,0 mb - Korona ścianki na 65,0 mb odstaje 30 cm od lica odwodnej ściany oczepu, za ścianką widoczny grunt, na tym odcinku widoczne szczeliny na połączeniu brusów dochodzące do 5 cm. Korona ścianki zerodowana, widoczne mocno zaokrąglone narożniki brusów.

Drewniany kleszcz - na całym odcinku brak starego kleszcza, 60 cm poniżej korony ścianki widoczny założony nowy odcinek drewnianego kleszcza o wymiarach 20x20 cm.

Nakrętki szpilek kotwiących drewniany kleszcz mocno skorodowane w 50%. Na 64,0 mb odkręcono ręcznie i pomierzono średnicę szpilki po gwincie, wynik ~ Ø30 mm oraz w odległości 3 cm za gwintem średnica szpilki wyniosła Ø15 mm. W odległości 30 cm wystaje kolejna z nakrętką sześciokątną, która to w 30% jest skorodowana.

(pokazano na załączonym filmie do Atestu na płycie DVD)

65,0 - 70,0 mb - Korona ścianki na 70,0 mb odstaje 9 cm od lica odwodnej ściany oczepu, za ścianką brak widocznego gruntu, na tym odcinku widoczne szczeliny na połączeniu brusów dochodzące do 5 cm niemniej jednak patrząc z góry na koronę ścianki widać, że pióra szczelnie dolegają do sąsiednich brusów. Korona ścianki zerodowana.

Drewniany kleszcz - od 67,0 mb pojawia się pierwotny kleszcz którego wysokość to 35 cm, szerokość 18 cm, 22 cm poniżej korony ścianki.

Nakrętki szpilek kotwiących pierwotny drewniany kleszcz w 40% skorodowane.

70,0 - 75,0 mb - Korona ścianki na 75,0 mb odstaje 7 cm od lica odwodnej ściany oczepu, za ścianką brak widocznego gruntu. W miejscu tym pomiędzy 73,0 - 75,0 mb widoczna stara naprawa ścianki za pomocą stalowych blach biegnących w dół. Od 78,0 mb korona ścianki mocno zniszczona szczeliny pomiędzy brusami dochodzą do 4 cm widoczny brak szczelności.

Drewniany kleszcz - kończy się na 71,5 mb i zaczyna na 77,5 mb. Na pozostałym odcinku 1,0 m poniżej korony ścianki widoczny stalowy kleszcz - ceownik 180.

Nakrętki szpilek kotwiących trzymające fragmenty drewnianego kleszcza w 40% skorodowane, natomiast wkręty trzymające stalowy kleszcz w dobrym stanie.

75,0 - 80,0 mb - Korona ścianki na 80,0 mb odstaje 14 cm od lica odwodnej ściany oczepu, za ścianką 80 cm poniżej korony widoczny grunt. Korona ścianki mocno zerdowana, widoczne szczeliny pomiędzy brusami ścianki dochodzące do 4 cm.

Drewniany kleszcz - początek pierwotnego kleszcza zaczyna się na 77,5 mb, jego powierzchnia mocno zerodowana i zniszczona. Na 78,5 mb 80 cm poniżej korony ścianki widoczny zamontowany stalowy kleszcz - ceownik 180.

Nakrętki szpilek kotwiących w 40% skorodowane, pogięte. Śruby kotwiące metalowy kleszcz w dobrym stanie.

80,0 - 85,0 mb - Korona ścianki na 85,0 mb odstaje 5 cm od lica odwodnej ściany oczepu, za ścianką widoczny grunt, na tym odcinku widoczne nieznaczne zaoblenia krawędzi brusów, widoczne szczeliny na połączeniu brusów. Korona ścianki nie zniszczona.

Drewniany kleszcz - mocno zniszczony i rozwarstwiony praktycznie nie spełnia swojej funkcji aż do 87,5 mb. Na 86,0 mb widoczny koniec stalowego kleszcza.

Nakrętki szpilek kotwiących w 40% skorodowane.

85,0 - 90,0 mb - Korona ścianki na 90,0 mb przylega do lica odwodnej ściany oczepu na tym odcinku widoczne nieznaczne zaoblenia krawędzi brusów, widoczne szczeliny na połączeniu brusów. Korona ścianki nie zniszczona.

Drewniany kleszcz - od 88,0 mb kleszcz w całości jego wymiary do wysokość 26 cm, szerokość 16 cm, 22 cm poniżej korony ścianki.

Nakrętki szpilek kotwiących w 40% skorodowane.

90,0 - 95,0 mb - Korona ścianki na 95,0 mb przylega do lica odwodnej ściany oczepu na tym odcinku widoczne nieznaczne zaoblenia krawędzi brusów, widoczne szczeliny na połączeniu brusów do 4 cm. Korona ścianki nie zniszczona.

Drewniany kleszcz - od 94,5 do 96,5 mb widoczne ponowne rozwarstwienie kleszcza, szczelina do 5 cm.

Nakrętki szpilek kotwiących w 40% skorodowane.

Na 93,5 mb całkowity brak nakrętki, na 95,0 mb pozostało około 10% z nakrętki.

95,0 - 100,0 mb - Korona ścianki na 100,0 mb odstaje 5 cm od lica odwodnej ściany oczepu, za ścianką widoczny grunt, na tym odcinku widoczne nieznaczne zaoblenia krawędzi brusów, widoczne szczeliny na połączeniu brusów do 5 cm. Korona ścianki nie zniszczona.

Drewniany kleszcz - do 96,5 mb kleszcz pęknięty w swojej połowie, dalej do 100,0 mb w całości ale mocno zerodowany.

Nakrętki szpilek kotwiących w 60% skorodowane, na 96,0 mb pozostało 30% z nakrętki, na 98,0 mb brak nakrętki, na 100,0 mb nakrętki skorodowane w 80%.

100,0 - 105,0 mb - Korona ścianki na 105,0 mb przylega do lica odwodnej ściany oczepu, na tym odcinku widoczne nieznaczne zaoblenia krawędzi brusów, widoczne szczeliny na połączeniu brusów do 3 cm. Korona ścianki nie zniszczona.

Drewniany kleszcz - od 100,0 mb dalej mocno zerodowany, kleszcz ponownie popękany, nie spełnia swojej roli.

Nakrętki szpilek kotwiących bardzo mocno skorodowane w 90 % praktycznie nie trzymają kleszcza. Na 103,0 mb dokonano pomiaru średnicy szpilki, wynik Ø 21 mm.

105,0 - 110,0 mb - Korona ścianki na 110,0 mb odstaje 5 cm od lica odwodnej ściany oczepu, za ścianką widoczny grunt, na tym odcinku widoczne nieznaczne zaoblenia krawędzi brusów, widoczne szczeliny na połączeniu brusów do 3 cm. Korona ścianki nie zniszczona.

Drewniany kleszcz - w znacznym stopniu zerodowany, popękany w swojej połowie.

Nakrętki szpilek kotwiących mocno skorodowane pozostało około 40% z ich grubości.

110,0 - 115,0 mb - Korona ścianki na 115,0 mb odstaje 7 cm od lica odwodnej ściany oczepu, za ścianką widoczny grunt, na tym odcinku widoczne nieznaczne zaoblenia krawędzi brusów, widoczne szczeliny na połączeniu brusów do 3 cm. Korona ścianki nie zniszczona.

Drewniany kleszcz - w znacznym stopniu zerodowany, popękany w swojej połowie.

Nakrętki szpilek kotwiących mocno skorodowane pozostało około 40% z ich grubości.

115,0 - 120,0 mb - Korona ścianki na 120,0 mb odstaje 17 cm od lica odwodnej ściany oczepu, za ścianką widoczny grunt, na tym odcinku widoczne nieznaczne zaoblenia krawędzi brusów, widoczne szczeliny na połączeniu brusów do 4 cm. Korona ścianki nie zniszczona.

Drewniany kleszcz - od 115,0 do 118,0 mb kleszcz w całości niemniej jednak jego powierzchnia zerodowana, wymiar kleszcza wysokość 18 cm, szerokość 12 cm. Od 118,0 mb ponownie popękany w swojej połowie.

Nakrętki szpilek kotwiących mocno skorodowane pozostało około 40% z ich grubości.

120,0 - 125,0 mb - Korona ścianki na 125,0 mb odstaje 10 cm od lica odwodnej ściany oczepu, za ścianką widoczny grunt, na tym odcinku widoczne zaoblenia krawędzi brusów, widoczne szczeliny na połączeniu brusów do 4 cm. Korona ścianki nie zniszczona.

Drewniany kleszcz - do 124,0 mb w dalszym ciągu mocno zniszczony, praktycznie pozostały z niego drzazgi. Od 124,0 mb kleszcz w całości niemniej jednak widoczne znaczne ubytki w drewnie.

Nakrętki szpilek kotwiących skorodowane, na 121,5 mb nakrętki zostało z 10%, kolejne trzy w lepszym stanie tj. skorodowane w 30%

na 123,0 mb nakrętki brak, urwana równo z kleszczem.

125,0 - 130,0 mb - Korona ścianki na 130,0 mb odstaje 7 cm od lica odwodnej ściany oczepu, za ścianką widoczny grunt, na tym odcinku widoczne nieznaczne zaoblenia krawędzi brusów, widoczne szczeliny na połączeniu brusów do 3 cm. Korona ścianki nie zniszczona.

Drewniany kleszcz - w znacznym stopniu zerodowany, nie popękany.

Nakrętki szpilek kotwiących skorodowane pozostało około 50% z ich grubości.

130,0 - 135,0 mb - Korona ścianki na 135,0 mb odstaje 5 cm od lica odwodnej ściany oczepu, za ścianką widoczny grunt, na tym odcinku widoczne nieznaczne zaoblenia krawędzi brusów, widoczne szczeliny na połączeniu brusów do 4 cm. Korona ścianki nie zniszczona.

Drewniany kleszcz - w znacznym stopniu zerodowany, nie popękany.

Nakrętki szpilek kotwiących skorodowane pozostało około 50% z ich grubości.

135,0 - 140,0 mb - Korona ścianki na 140,0 mb przylega do lica odwodnej ściany oczepu, na tym odcinku widoczne nieznaczne zaoblenia krawędzi brusów, widoczne szczeliny na połączeniu brusów do 5 cm. Korona ścianki nie zniszczona.

Drewniany kleszcz - w znacznym stopniu zerodowany, na 136,5 mb pod szpilkami kotwiącymi na długości około 50 cm brak połowy dolnej części kleszcza. Na pozostałej długości brak widocznych spękań kleszcza.

Nakrętki szpilek kotwiących skorodowane pozostało około 50% z ich grubości. Na 138,0 mb nakrętka skorodowana w 70% praktycznie nie istnieje.

140,0 - 145,0 mb - Korona ścianki na 145,0 mb przylega do lica odwodnej ściany oczepu, na tym odcinku widoczne nieznaczne zaoblenia krawędzi brusów, widoczne szczeliny na połączeniu brusów do 3 cm. Korona ścianki na długości od 141,5 do 142,5 mb zniszczona połowa grubości brusów zdarta, prawdopodobnie przez cumujące jednostki pływające. Pozostała długość korony nie zniszczona.

Drewniany kleszcz - mocno zerodowany, widoczne poziome pęknięcie - szczelina do 5 cm , na odcinku od 141,0 do 143,0 mb praktycznie nie istnieje.

Nakrętki szpilek kotwiących skorodowane w 30%.

145,0 - 150,0 mb - Korona ścianki na 148,5 mb odstaje 5 cm od lica odwodnej ściany oczepu, za ścianką widoczny grunt, na tym odcinku widoczne nieznaczne zaoblenia krawędzi brusów, widoczne szczeliny na połączeniu brusów do 4 cm. Korona ścianki nie zniszczona.

Drewniany kleszcz - zerodowany w znacznym stopniu.

Nakrętki szpilek kotwiących skorodowane w 30%.

150,0 - 155,0 mb - Korona ścianki na 155,0 mb przylega do lica odwodnej ściany oczepu, na tym odcinku widoczne nieznaczne zaoblenia krawędzi brusów, widoczne szczeliny na połączeniu brusów do 3 cm niemniej jednak połączenia te są szczelne. Korona ścianki nie zniszczona.

Drewniany kleszcz - zerodowany w znacznym stopniu, brak widocznych spękań w jego połowie, kleszcz w całości.

Nakrętki szpilek kotwiących skorodowane w 30%.

155,0 - 160,0 mb - Korona ścianki na 160,0 mb przylega do lica odwodnej ściany oczepu, na tym odcinku widoczne nieznaczne zaoblenia krawędzi brusów, widoczne szczeliny na połączeniu brusów do 3 cm

niemniej jednak połączenia te są szczelne. Korona ścianki nie zniszczona.

Drewniany kleszcz - zerodowany w znacznym stopniu, brak widocznych spękań w jego połowie, kleszcz w całości.

Nakrętki szpilek kotwiących skorodowane w 40%.

160,0 - 165,0 mb - Korona ścianki na 165,0 mb przylega do lica odwodnej ściany oczepu, na tym odcinku widoczne nieznaczne zaoblenia krawędzi brusów, widoczne szczeliny na połączeniu brusów do 3 cm niemniej jednak połączenia te są szczelne. Korona ścianki nie zniszczona.

Drewniany kleszcz - zerodowany w znacznym stopniu. Od 163,5 ponownie pęknięty w swojej połowie, szczelina do 3 cm.

Nakrętki szpilek kotwiących skorodowane w 40%.

165,0 - 170,0 mb - Korona ścianki na 170,0 mb przylega do lica odwodnej ściany oczepu, na tym odcinku widoczne nieznaczne zaoblenia krawędzi brusów, widoczne szczeliny na połączeniu brusów do 5 cm niemniej jednak połączenia te są szczelne. Korona ścianki w okolicach 168,0 mb zniszczona na długości około 1 m do wysokości kleszcza. Na pozostałej długości nie zniszczona.

Drewniany kleszcz - zerodowany w znacznym stopniu. Do 167,0 mb dalsze widoczne peknięcie w jego połowie.

Nakrętki szpilek kotwiących skorodowane nawet w 80%.

170,0 - 175,0 mb - Korona ścianki na 175,0 mb przylega do lica odwodnej ściany oczepu, na tym odcinku widoczne nieznaczne zaoblenia krawędzi brusów, widoczne szczeliny na połączeniu brusów do 5 cm niemniej jednak połączenia te są szczelne. Korona ścianki nie zniszczona.

Drewniany kleszcz - zerodowany w znacznym stopniu.

Brak widocznych poziomych pęknięć kleszcza.

Nakrętki szpilek kotwiących skorodowane w 30%.

175,0 - 180,0 mb - Korona ścianki na 180,0 mb przylega do lica odwodnej ściany oczepu, na tym odcinku widoczne nieznaczne zaoblenia krawędzi brusów, widoczne szczeliny na połączeniu brusów do 5 cm niemniej jednak połączenia te są szczelne. Korona ścianki nie zniszczona.

Drewniany kleszcz - powierzchnia zerodowana w nieznacznym stopniu, brak widocznych pęknięć kleszcza.

Nakrętki szpilek kotwiących skorodowane w 30%.

180,0 - 185,0 mb - Korona ścianki na 185,0 mb przylega do lica odwodnej ściany oczepu, na tym odcinku widoczne nieznaczne zaoblenia krawędzi brusów, widoczne szczeliny na połączeniu brusów do 4 cm niemniej jednak połączenia te są szczelne. Korona ścianki nie zniszczona.

Drewniany kleszcz - powierzchnia zerodowana, widoczne wyraźne wżery tworzące nierówną powierzchnię, brak widocznych spękań.

Nakrętki szpilek kotwiących skorodowane w 40%, na 182,5 mb brak nakrętki, skorodowała całkowicie.

185,0 - 190,0 mb - Korona ścianki na 190,0 mb przylega do lica odwodnej ściany oczepu, na tym odcinku widoczne nieznaczne zaoblenia krawędzi brusów, widoczne szczeliny na połączeniu brusów do 4 cm niemniej jednak połączenia te są szczelne. Korona ścianki nie zniszczona.

Drewniany kleszcz - powierzchnia zerodowana, widoczne wyraźne wżery tworzące nierówną powierzchnię, do 189,0 mb widoczne poziome pęknięcie kleszcza, szczelina do 3 cm.

Nakrętki szpilek kotwiących skorodowane w 30%.

190,0 - 195,0 mb - Korona ścianki na 195,0 mb przylega do lica odwodnej ściany oczepu, na tym odcinku widoczne nieznaczne zaoblenia krawędzi brusów, widoczne szczeliny na połączeniu brusów do 4 cm niemniej jednak połączenia te są szczelne. Korona ścianki nie zniszczona.

Drewniany kleszcz - powierzchnia zerodowana, widoczne wyraźne wżery tworzące nierówną powierzchnię. Brak widocznych poziomych pęknięć na powierzchni kleszcza.

Nakrętki szpilek kotwiących skorodowane w 30%.

195,0 - 200,0 mb - Korona ścianki na 200,0 mb przylega do lica odwodnej ściany oczepu, na tym odcinku widoczne nieznaczne zaoblenia krawędzi brusów, widoczne szczeliny na połączeniu brusów do 4 cm niemniej jednak połączenia te są szczelne. Korona ścianki nie zniszczona.

Drewniany kleszcz - powierzchnia zerodowana, widoczne wyraźne wżery tworzące nierówną powierzchnię. Brak widocznych poziomych pęknięć na powierzchni kleszcza.

Nakrętki szpilek kotwiących skorodowane w 30%.

200,0 - 205,0 mb - Korona ścianki na 205,0 mb przylega do lica odwodnej ściany oczepu, na tym odcinku widoczne nieznaczne zaoblenia krawędzi brusów, widoczne szczeliny na połączeniu brusów do 4 cm niemniej jednak połączenia te są szczelne. Korona ścianki nie zniszczona.

Drewniany kleszcz - powierzchnia nieznacznie zerodowana. Brak widocznych poziomych pęknięć na powierzchni kleszcza. Pomiar przekroju belki, wysokość 30 cm, szerokość 20 cm. Kleszcz 27 cm poniżej korony ścianki.

Nakrętki szpilek kotwiących skorodowane w 30%.

205,0 - 210,0 mb - Korona ścianki na 210,0 mb przylega do lica odwodnej ściany oczepu, na tym odcinku widoczne nieznaczne zaoblenia krawędzi brusów, widoczne szczeliny na połączeniu brusów do 3 cm niemniej jednak połączenia te są szczelne. Korona ścianki nie zniszczona.

Drewniany kleszcz - powierzchnia nieznacznie zerodowana. Brak widocznych poziomych pęknięć na powierzchni kleszcza.

Nakrętki szpilek kotwiących skorodowane w 30%.

210,0 - 215,0 mb - Korona ścianki na 215,0 mb odstaje 10 cm od lica odwodnej ściany oczepu, na tym odcinku widoczne nieznaczne zaoblenia krawędzi brusów, widoczne szczeliny na połączeniu brusów do 3 cm niemniej jednak połączenia te są szczelne. Korona ścianki nie zniszczona.

Drewniany kleszcz - powierzchnia nieznacznie zerodowana. Od 212,5 mb poziome pęknięcie kleszcza, szczelina do 2 cm.

Nakrętki szpilek kotwiących skorodowane w 30%.

215,0 - 220,0 mb - Korona ścianki na 220,0 mb odstaje 5 cm od lica odwodnej ściany oczepu, na tym odcinku widoczne nieznaczne zaoblenia krawędzi brusów, widoczne szczeliny na połączeniu brusów do 3 cm niemniej jednak połączenia te są szczelne. Korona ścianki nie zniszczona.

Drewniany kleszcz - powierzchnia nieznacznie zerodowana. Do 220,0 mb poziome pęknięcie kleszcza, szczelina do 2 cm.

Nakrętki szpilek kotwiących skorodowane w 40%.

220,0 - 225,0 mb - Korona ścianki na 225,0 mb odstaje 3 cm od lica odwodnej ściany oczepu, na tym odcinku widoczne nieznaczne zaoblenia krawędzi brusów, widoczne szczeliny na połączeniu brusów do

3 cm niemniej jednak połączenia te są szczelne. Korona ścianki nie zniszczona.

Drewniany kleszcz - Od 221,0 do 223,0 mb brak kleszcza. Na pozostałym odcinku powierzchnia nieznacznie zerodowana.

Nakrętki szpilek kotwiących skorodowane w 40%. Na 222,5 mb szpilka wygięta w poziomie.

225,0 - 230,0 mb - Korona ścianki na 230,0 mb przylega do lica odwodnej ściany oczepu, na tym odcinku widoczne nieznaczne zaoblenia krawędzi brusów, widoczne szczeliny na połączeniu brusów do 3 cm niemniej jednak połączenia te są szczelne. Korona ścianki nie zniszczona.

Drewniany kleszcz - powierzchnia kleszcza zerodowana. Od 225,0 mb widoczne poziome pęknięcie biegnące na całej długości odcinka. Widoczna stara naprawa kleszcza tj. skręcony dylinami grubości 5 cm celem zapobiegnięcia całkowitego jego rozpadu.

Nakrętki szpilek kotwiących skorodowane. Na 227,0 mb nakrętka skorodowana w 90%. Pozostałe skorodowane w 40%.

230,0 - 235,0 mb - Korona ścianki na 235,0 mb przylega do lica odwodnej ściany oczepu, na tym odcinku widoczne nieznaczne zaoblenia krawędzi brusów, widoczne szczeliny na połączeniu brusów do 4 cm niemniej jednak połączenia te są szczelne. Korona ścianki nie zniszczona.

Drewniany kleszcz - Do 233,0 mb widoczne poziome pęknięcie kleszcza. Jego powierzchnia znacznie zerodowana, widoczne duże ubytki w jego powierzchni.

Nakrętki szpilek kotwiących skorodowane w 30%

235,0 - 240,0 mb - Korona ścianki na 238,0 mb odstaje 18 cm od lica odwodnej ściany oczepu, za ścianką widoczny grunt, na tym odcinku widoczne nieznaczne zaoblenia krawędzi brusów, widoczne szczeliny na połączeniu brusów do 3 cm. Korona ścianki nie zniszczona.

Drewniany kleszcz - Na 236,0 do 237,5 mb brak dolnej połowy kleszcza, od 237,5 mb całkowity jego brak, od 240,0 mb pojawia się ponownie niemniej jednak jest bardzo mocno zniszczony.

Nakrętki szpilek kotwiących skorodowane w 40%.

Na 236,0 i 237,5 mb szpilki zgięte w dół.

240,0 - 245,0 mb - Korona ścianki na 245,0 mb odstaje 7 cm od lica odwodnej ściany oczepu, za ścianką widoczny grunt, na tym odcinku widoczne nieznaczne zaoblenia krawędzi brusów, widoczne szczeliny na połączeniu brusów do 4 cm. Korona ścianki nie zniszczona.

Drewniany kleszcz - powierzchnia kleszcza bardzo mocno zerodowana, widoczne znaczne ubytki w drewnie.

Nakrętki szpilek kotwiących skorodowane w 30% swojej powierzchni.

245,0 - 250,0 mb - Korona ścianki na 250,0 mb odstaje 4 cm od lica odwodnej ściany oczepu, za ścianką widoczny grunt, na tym odcinku widoczne nieznaczne zaoblenia krawędzi brusów, widoczne szczeliny na połączeniu brusów do 4 cm. Korona ścianki pomiędzy 247,0 a 250,0 mb zniszczona na wysokości 30 cm, tj. połowa grubości brusa od strony wody zmiażdżona . Pozostała powierzchnia bez widocznych uszkodzeń.

Drewniany kleszcz - powierzchnia kleszcza bardzo mocno zerodowana, widoczne znaczne ubytki w drewnie. Od 246,5 do 247,5 mb widoczne poziome pęknięcie w jego połowie, szczelina do 2 cm.

Nakrętki szpilek kotwiących skorodowane w 30% swojej powierzchni.

250,0 - 255,0 mb - Korona ścianki na 255,0 mb odstaje 8 cm od lica odwodnej ściany oczepu, za ścianką widoczny grunt, na tym odcinku widoczne nieznaczne zaoblenia krawędzi brusów, widoczne szczeliny na połączeniu brusów do 4 cm. Korona ścianki nie zniszczona.

Drewniany kleszcz - powierzchnia kleszcza bardzo mocno zerodowana, widoczne znaczne ubytki w drewnie.

Nakrętki szpilek kotwiących skorodowane w 40% swojej powierzchni.

255,0 - 260,0 mb - Korona ścianki na 260,0 mb odstaje 3 cm od lica odwodnej ściany oczepu, za ścianką widoczny grunt, na tym odcinku widoczne nieznaczne zaoblenia krawędzi brusów, widoczne szczeliny na połączeniu brusów do 4 cm. Korona ścianki nie zniszczona.

Drewniany kleszcz - powierzchnia kleszcza mocno zerodowana, widoczne znaczne ubytki w drewnie. Od 256,0 mb widoczne poziome pęknięcie kleszcza, szczelina do 2 cm.

Nakrętki szpilek kotwiących skorodowane w 40% swojej powierzchni.

260,0 - 265,0 mb - Korona ścianki na 265,0 mb przylega do lica odwodnej ściany oczepu, na tym odcinku widoczne nieznaczne zaoblenia krawędzi brusów, widoczne szczeliny na połączeniu brusów do 4 cm niemniej jednak połączenia te są szczelne. Korona ścianki nie zniszczona.

Drewniany kleszcz - powierzchnia kleszcza mocno zerodowana widoczne znaczne ubytki w drewnie. Na 261,0 mb na długości około 1 m brak dolnej połowy kleszcza, pomiędzy szpilkami kotwiącymi.

Nakrętki szpilek kotwiących skorodowane w 30% swojej powierzchni.

265,0 - 270,0 mb - Korona ścianki na 270,0 mb przylega do lica odwodnej ściany oczepu, na tym odcinku widoczne nieznaczne zaoblenia krawędzi brusów, widoczne szczeliny na połączeniu brusów do 4 cm niemniej jednak połączenia te są szczelne. Korona ścianki nie zniszczona.

Drewniany kleszcz - powierzchnia kleszcza mocno zerodowana, widoczne znaczne ubytki w drewnie. Na 267,0 mb na długości około 1 m brak dolnej połowy kleszcza, pomiędzy szpilkami kotwiącymi, widoczne ślady mechanicznego uszkodzenia. Na tej długości szpilki kotwiące wgniecione w kleszcz i zgięte w dół.

Nakrętki szpilek kotwiących skorodowane w 30% swojej powierzchni.

270,0 - 275,0 mb - Korona ścianki na 275,0 mb przylega do lica odwodnej ściany oczepu, na tym odcinku widoczne nieznaczne zaoblenia krawędzi brusów, widoczne szczeliny na połączeniu brusów do 3 cm niemniej jednak połączenia te są szczelne. Korona ścianki nie zniszczona.

Drewniany kleszcz - powierzchnia kleszcza mocno zerodowana widoczne znaczne ubytki w drewnie. Widoczne poziome pęknięcia kleszcza. Pomiar przekroju kleszcza, wysokość 25 cm szerokość 17 cm, odległość od korony ścianki 27 cm.

Nakrętki szpilek kotwiących skorodowane w 40% swojej powierzchni.

275,0 - 280,0 mb - Korona ścianki na 280,0 mb przylega do lica odwodnej ściany oczepu, na tym odcinku widoczne nieznaczne zaoblenia krawędzi brusów, widoczne szczeliny na połączeniu brusów do 3 cm

niemniej jednak połączenia te są szczelne. Korona ścianki nie zniszczona.

Drewniany kleszcz - powierzchnia kleszcza mocno zerodowana widoczne znaczne ubytki w drewnie. Widoczne poziome pęknięcia kleszcza na całej długości odcinka.

Nakrętki szpilek kotwiących skorodowane w 30% swojej powierzchni.

280,0 - 285,0 mb - Korona ścianki na 285,0 mb przylega do lica odwodnej ściany oczepu, na tym odcinku widoczne nieznaczne zaoblenia krawędzi brusów, widoczne szczeliny na połączeniu brusów do 3 cm. Korona ścianki nie zniszczona.

Drewniany kleszcz - powierzchnia kleszcza nieznacznie zerodowana, brak widocznych pęknięć kleszcza.

Nakrętki szpilek kotwiących skorodowane w 30% swojej powierzchni.

285,0 - 290,0 mb - Korona ścianki na 290,0 mb przylega do lica odwodnej ściany oczepu, na tym odcinku widoczne nieznaczne zaoblenia krawędzi brusów, widoczne szczeliny na połączeniu brusów do 3 cm. Korona ścianki nie zniszczona.

Drewniany kleszcz - powierzchnia kleszcza nieznacznie zerodowana, brak widocznych pęknięć kleszcza.

Nakrętki szpilek kotwiących skorodowane w 30% swojej powierzchni.

290,0 - 295,0 mb - Korona ścianki na 295,0 mb przylega do lica odwodnej ściany oczepu, na tym odcinku widoczne nieznaczne zaoblenia krawędzi brusów, widoczne szczeliny na połączeniu brusów do 3 cm. Korona ścianki nie zniszczona.

Drewniany kleszcz - od 290,5 do 291,5 mb brak kleszcza, pozostała

powierzchnia mocno zerodowana.

Nakrętki szpilek kotwiących skorodowane w 20% swojej powierzchni.

295,0 - 300,0 mb - Korona ścianki na 300,0 mb przylega do lica odwodnej ściany oczepu, na tym odcinku widoczne nieznaczne zaoblenia krawędzi brusów, widoczne szczeliny na połączeniu brusów do 3 cm. Korona ścianki nie zniszczona.

Drewniany kleszcz - od 296,0 do 299,0 mb widoczne poziome pęknięcie, szczelina do 2 cm, powierzchnia zerodowana.

Nakrętki szpilek kotwiących skorodowane w 30% swojej powierzchni.

300,0 - 305,0 mb - Korona ścianki na 305,0 mb przylega do lica odwodnej ściany oczepu, na tym odcinku widoczne nieznaczne zaoblenia krawędzi brusów, widoczne szczeliny na połączeniu brusów do 3 cm. Korona ścianki nie zniszczona.

Drewniany kleszcz - powierzchnia kleszcza nieznacznie zerodowana, brak widocznych pęknięć kleszcza.

Nakrętki szpilek kotwiących skorodowane w 30% swojej powierzchni.

305,0 - 310,0 mb - Korona ścianki na 310,0 mb odstaje 5 cm od lica odwodnej ściany oczepu, za ścianką widoczny grunt, na tym odcinku widoczne nieznaczne zaoblenia krawędzi brusów, widoczne szczeliny na połączeniu brusów do 2 cm. Korona ścianki nie zniszczona.

Drewniany kleszcz - powierzchnia kleszcza nieznacznie zerodowana. od 306,0 do 307,5 mb pomiedzy szpilkami kotwiącymi brak połowy dolnej części kleszcza. Kleszcz 30 cm poniżej korony ścianki.

Nakrętki szpilek kotwiących skorodowane w 30% swojej powierzchni.

310,0 - 315,0 mb - Korona ścianki na 315,0 mb odstaje 5 cm od lica odwodnej ściany oczepu, za ścianką widoczny grunt, na tym odcinku widoczne nieznaczne zaoblenia krawędzi brusów, widoczne szczeliny na połączeniu brusów do 2 cm. Korona ścianki nie zniszczona.

Drewniany kleszcz - powierzchnia kleszcza nieznacznie zerodowana. Od 314,0 mb widoczne poziome pęknięcie na linii szpilek kotwiących.

Nakrętki szpilek kotwiących skorodowane w 30% swojej powierzchni.

315,0 - 320,0 mb - Korona ścianki na 320,0 mb odstaje 5 cm od lica odwodnej ściany oczepu, za ścianką widoczny grunt, na tym odcinku widoczne nieznaczne zaoblenia krawędzi brusów, widoczne szczeliny na połączeniu brusów do 2 cm. Korona ścianki nie zniszczona.

Drewniany kleszcz - do 318,0 mb widoczne poziome pęknięcie, pozostała powierzchnia nieznacznie zerodowana.

Nakrętki szpilek kotwiących skorodowane w 30% swojej powierzchni.

320,0 -325,0 mb - Korona ścianki na 325,0 mb odstaje 5 cm od lica odwodnej ściany oczepu, za ścianką widoczny grunt, na tym odcinku widoczne nieznaczne zaoblenia krawędzi brusów, widoczne szczeliny na połączeniu brusów do 3 cm. Korona ścianki nie zniszczona.

Drewniany kleszcz - widoczne przemieszczenie kleszcza w dół, szpilki kotwiące pogięte. Powierzchnia kleszcza nieznacznie zerodowana.

Nakrętki szpilek kotwiących skorodowane w 30% swojej powierzchni.

325,0 - 330,0 mb - Korona ścianki na 330,0 mb odstaje 5 cm od lica odwodnej ściany oczepu, za ścianką widoczny grunt, na tym odcinku widoczne nieznaczne zaoblenia krawędzi brusów, widoczne szczeliny na połączeniu brusów do 2 cm. Korona ścianki nie zniszczona.

Drewniany kleszcz - powierzchnia kleszcza nieznacznie zerodowana, brak widocznych pęknięć na powierzchni.

Nakrętki szpilek kotwiących skorodowane w 30% swojej powierzchni.

330,0 - 335,0 mb - Korona ścianki na 335,0 mb odstaje 3 cm od lica odwodnej ściany oczepu, za ścianką widoczny grunt, na tym odcinku widoczne nieznaczne zaoblenia krawędzi brusów, widoczne szczeliny na połączeniu brusów do 2 cm. Korona ścianki nie zniszczona.

Drewniany kleszcz - powierzchnia kleszcza zerodowana, brak widocznych pęknięć na powierzchni.

Nakrętki szpilek kotwiących skorodowane w 30% swojej powierzchni.

335,0 - 340,0 mb - Korona ścianki na 340,0 mb odstaje 15 cm od lica odwodnej ściany oczepu, za ścianką widoczny grunt, na tym odcinku widoczne nieznaczne zaoblenia krawędzi brusów, widoczne szczeliny na połączeniu brusów do 3 cm. Korona ścianki nie zniszczona.

Drewniany kleszcz - powierzchnia kleszcza zerodowana, brak widocznych pęknięć na powierzchni.

Nakrętki szpilek kotwiących skorodowane w 30% swojej powierzchni.

340,0 - 345,0 mb - Korona ścianki na 345,0 mb odstaje 13 cm od lica odwodnej ściany oczepu, za ścianką widoczny grunt, na tym odcinku widoczne nieznaczne zaoblenia krawędzi brusów, widoczne szczeliny na połączeniu brusów do 3 cm. Korona ścianki nie zniszczona.

Drewniany kleszcz - powierzchnia kleszcza zerodowana, brak widocznych pęknięć na powierzchni.

Nakrętki szpilek kotwiących skorodowane w 30% swojej powierzchni.

345,0 - 350,0 mb - Korona ścianki na 350,0 mb odstaje 15 cm od lica odwodnej ściany oczepu, za ścianką widoczny grunt, na tym odcinku widoczne nieznaczne zaoblenia krawędzi brusów, widoczne szczeliny na połączeniu brusów do 3 cm. Korona ścianki nie zniszczona.

Drewniany kleszcz - powierzchnia kleszcza zerodowana, brak widocznych pęknięć na powierzchni.

Nakrętki szpilek kotwiących skorodowane w 30% swojej powierzchni.

Na 347,0 mb w odwodnej ścianie nabrzeża wylot kanału burzowego wysokości około 1,0 m usytuowany tuż na koroną ścianki nabrzeża.

350,0 - 355,0 mb - Korona ścianki na 355,0 mb odstaje 10 cm od lica odwodnej ściany oczepu, za ścianką widoczny grunt, na tym odcinku widoczne nieznaczne zaoblenia krawędzi brusów, widoczne szczeliny na połączeniu brusów do 3 cm. Korona ścianki nie zniszczona.

Drewniany kleszcz - powierzchnia kleszcza zerodowana.

Na 352,0 mb na długości 50 cm całkowity brak kleszcza.

Nakrętki szpilek kotwiących skorodowane w 30% swojej powierzchni.

355,0 - 360,0 mb - Korona ścianki na 360,0 mb odstaje 10 cm od lica odwodnej ściany oczepu, za ścianką widoczny grunt, na tym odcinku widoczne nieznaczne zaoblenia krawędzi brusów, widoczne szczeliny na połączeniu brusów do 2 cm. Korona ścianki nie zniszczona.

Drewniany kleszcz - powierzchnia kleszcza zerodowana.

Od 355,5 do 358,5 mb widoczny nowy fragment drewnianego kleszcza. Od 358,5 do 359,5 mb pierwotny kleszcz luźny zerodowane otwory w miejscach szpilek kotwiących.

Nakrętki szpilek kotwiących skorodowane w 40% swojej powierzchni.

360,0 - 365,0 mb - Korona ścianki na 365,0 mb odstaje 4 cm od lica odwodnej ściany oczepu, za ścianką widoczny grunt, na tym odcinku widoczne nieznaczne zaoblenia krawędzi brusów, widoczne szczeliny na połączeniu brusów do 3 cm. Korona ścianki nie zniszczona.

Drewniany kleszcz - powierzchnia kleszcza zerodowana, brak widocznych pęknięć na powierzchni.

Nakrętki szpilek kotwiących skorodowane w 30% swojej powierzchni.

365,0 - 370,0 mb - Korona ścianki na 370,0 mb odstaje 4 cm od lica odwodnej ściany oczepu, za ścianką widoczny grunt, na tym odcinku widoczne nieznaczne zaoblenia krawędzi brusów, widoczne szczeliny na połączeniu brusów do 3 cm. Korona ścianki nie zniszczona.

Drewniany kleszcz - powierzchnia kleszcza zerodowana. Od 367,0 do 370,0 mb poziome pęknięcie kleszcza, szczelina do 2 cm.

Nakrętki szpilek kotwiących skorodowane w 30% swojej powierzchni.

370,0 - 375,0 mb - Korona ścianki na 375,0 mb odstaje 5 cm od lica odwodnej ściany oczepu, za ścianką widoczny grunt, na tym odcinku widoczne nieznaczne zaoblenia krawędzi brusów, widoczne szczeliny na połączeniu brusów do 2 cm. Korona ścianki nie zniszczona.

Drewniany kleszcz - powierzchnia kleszcza zerodowana. Od 372,0 mb widoczne poziome rozwarstwienie kleszcza, średnica otworów w miejscu przechodzenia szpilek kotwiących znacznie

powiększona.

Nakrętki szpilek kotwiących skorodowane w 30% swojej powierzchni.

375,0 - 380,0 mb - Korona ścianki na 380,0 mb przylega do lica odwodnej ściany oczepu, na tym odcinku widoczne nieznaczne zaoblenia krawędzi brusów, widoczne szczeliny na połączeniu brusów do 2 cm. Korona ścianki nie zniszczona.

Drewniany kleszcz - powierzchnia kleszcza mocno zerodowana i zniszczona. Na całej długości widoczne rozwarstwienie kleszcza szczelina do 3 cm.

Nakrętki szpilek kotwiących skorodowane w 30% swojej powierzchni.

380,0 - 385,0 mb - Korona ścianki na 385,0 mb przylega do lica odwodnej ściany oczepu, na tym odcinku widoczne nieznaczne zaoblenia krawędzi brusów, widoczne szczeliny na połączeniu brusów do 2 cm. Korona ścianki nie zniszczona.

Drewniany kleszcz - powierzchnia kleszcza zerodowana. Do 381,5 mb widoczne rozwarstwienie kleszcza. Dalszy odcinek w niezłym stanie technicznym.

Nakrętki szpilek kotwiących skorodowane w 30% swojej powierzchni.

385,0 - 390,0 mb - Korona ścianki na 390,0 mb przylega do lica odwodnej ściany oczepu, na tym odcinku widoczne nieznaczne zaoblenia krawędzi brusów, widoczne szczeliny na połączeniu brusów do 2 cm. Korona ścianki nie zniszczona.

Drewniany kleszcz - powierzchnia kleszcza zerodowana i zniszczona. Na całej długości odcinka kleszcz popękany na kilku poziomach.

Nakrętki szpilek kotwiących skorodowane w 30% swojej powierzchni.

390,0 - 395,0 mb - Korona ścianki na 395,0 mb przylega do lica odwodnej ściany oczepu, na tym odcinku widoczne nieznaczne zaoblenia krawędzi brusów, widoczne szczeliny na połączeniu brusów do 6 cm, w szczeliny bez problemu wchodzi dłoń na drugą stronę. Ścianka nieszczelna w koronie. Korona ścianki nie zniszczona.

Drewniany kleszcz - powierzchnia kleszcza zerodowana, brak widocznych rozwarstwień kleszcza.

Nakrętki szpilek kotwiących skorodowane w 30% swojej powierzchni.

395,0 - 400,0 mb - Korona ścianki na 400,0 mb przylega do lica odwodnej ściany oczepu, na tym odcinku widoczne nieznaczne zaoblenia krawędzi brusów, widoczne szczeliny na połączeniu brusów do 3 cm. Korona ścianki nie zniszczona.

Drewniany kleszcz - powierzchnia kleszcza zerodowana, brak widocznych rozwarstwień kleszcza.

Nakrętki szpilek kotwiących skorodowane w 30% swojej powierzchni.

400,0 - 405,0 mb - Korona ścianki na 405,0 mb 10 cm od lica odwodnej ściany oczepu na tym odcinku widoczne nieznaczne zaoblenia krawędzi brusów, widoczne szczeliny na połączeniu brusów do 3cm. Korona ścianki nie zniszczona.

Drewniany kleszcz - powierzchnia kleszcza zerodowana i zniszczona. Na całej długości odcinka kleszcz popękany, a od 404,0 do 405,5 mb praktycznie zostały drzazgi, całość poderwana do góry, trzy szpilki wygięte w górę i zmiażdżone.

Nakrętki szpilek kotwiących skorodowane w 30% swojej powierzchni.

Na 403,0 mb tuż nad koroną ścianki widoczny kolektor średnicy Ø80 cm.

405,0 - 410,0 mb - Korona ścianki na 410,0 mb odstaje 5 cm od lica odwodnej ściany oczepu na tym odcinku widoczne nieznaczne zaoblenia krawędzi brusów widoczne szczeliny na połączeniu brusów do 3cm. Korona ścianki nie zniszczona.

Drewniany kleszcz - powierzchnia kleszcza mocno zerodowana i zniszczona.

Nakrętki szpilek kotwiących skorodowane w 30% swojej powierzchni.

410,0 - 415,0 mb - Korona ścianki na 415,0 mb odstaje 7 cm od lica odwodnej ściany oczepu na tym odcinku widoczne nieznaczne zaoblenia krawędzi brusów widoczne szczeliny na połączeniu brusów do 2 cm. Korona ścianki nie zniszczona.

Drewniany kleszcz - powierzchnia kleszcza zerodowana. Od 411,5 do 413,5 mb widoczne rozwarstwienie kleszcza, szczelina do 3 cm otwory szpilek kotwiących znacznie powiększone, szpilki wystają do 3 cm przed kleszcz.

Nakrętki szpilek kotwiących skorodowane w 30% swojej powierzchni.

415,0 - 420,0 mb - Korona ścianki na 420,0 mb odstaje 18 cm od lica odwodnej ściany oczepu widoczny grunt za ścianką, na tym odcinku widoczne nieznaczne zaoblenia krawędzi brusów, widoczne szczeliny na połączeniu brusów do 2 cm. Korona ścianki nie zniszczona.

Drewniany kleszcz - powierzchnia kleszcza zerodowana.

Do 417,5 mb widoczne rozwarstwienia kleszcza.

Nakrętki szpilek kotwiących skorodowane w 40% swojej powierzchni.

420,0 - 425,0 mb - Korona ścianki na 422,5 mb odstaje 25 cm od lica odwodnej ściany oczepu na 425,0 3 cm od lica odwodnej ściany oczepu na tym odcinku widoczne nieznaczne zaoblenia krawędzi brusów widoczne szczeliny na połączeniu brusów do 3cm. Korona ścianki nie zniszczona.

Drewniany kleszcz - Od 420,0 do 422,5 mb powierzchnia kleszcza mocno zerodowana i zniszczona. Na tej długości odcinka widoczne rozwarstwienia, kleszcz praktycznie w drzazgach. Od 424,0 mb ponownie pojawia się kleszcz bardzo mocno zniszczony.

Nakrętki szpilek kotwiących skorodowane w 50% swojej powierzchni. Od 422,5 do 425,0 mb wszystkie szpilki kotwiące wygięte w dół.

425,0 - 430,0 mb - Korona ścianki na 430,0 mb odstaje 10 cm od lica odwodnej ściany oczepu widoczny grunt za ścianką, na tym odcinku widoczne nieznaczne zaoblenia krawędzi brusów widoczne szczeliny na połączeniu brusów do 4 cm. Korona ścianki nieznacznie zerodowana.

Drewniany kleszcz - powierzchnia kleszcza mocno zerodowana, pomiędzy 427,0 a 430,0 mb praktycznie zostały drzazgi.

Nakrętki szpilek kotwiących bardzo mocno skorodowane w 80% swojej powierzchni.

430,0 - 435,0 mb - Korona ścianki na 435,0 mb odstaje 9 cm od lica odwodnej ściany oczepu widoczny grunt za ścianką, na tym odcinku widoczne nieznaczne zaoblenia krawędzi brusów widoczne szczeliny na połączeniu brusów do 4 cm. Korona ścianki nie zniszczona.

Drewniany kleszcz - powierzchnia mocno zerodowana.

Widoczne rozwarstwienie kleszcza, szczelina do 3 cm.

Nakrętki szpilek kotwiących skorodowane w 50% swojej powierzchni.

435,0 - 440,0 mb - Korona ścianki na 440,0 mb odstaje 18 cm od lica odwodnej ściany oczepu widoczny grunt za ścianką, na tym odcinku widoczne nieznaczne zaoblenia krawędzi brusów widoczne szczeliny na połączeniu brusów do 4 cm. Korona ścianki nie zniszczona .

Drewniany kleszcz - powierzchnia mocno zerodowana. Kleszcz w dużym stopniu zniszczony.

Nakrętki szpilek kotwiących skorodowane w 50% swojej powierzchni.

440,0 - 445,0 mb - Korona ścianki na 445,0 mb odstaje 7 cm od lica odwodnej ściany oczepu widoczny grunt za ścianką, na tym odcinku widoczne nieznaczne zaoblenia krawędzi brusów widoczne szczeliny na połączeniu brusów do 4 cm. Korona ścianki nie zniszczona .

Drewniany kleszcz - powierzchnia mocno zerodowana. Na całej długości odcinka rozwarstwiony. Otwory szpilek kotwiących znacznie powiększone.

Nakrętki szpilek kotwiących skorodowane w 80% swojej powierzchni.

445,0 - 450,0 mb - Korona ścianki na 450,0 mb odstaje 5 cm od lica odwodnej ściany oczepu widoczny grunt za ścianką, na tym odcinku widoczne nieznaczne zaoblenia krawędzi brusów widoczne szczeliny na połączeniu brusów do 4 cm. Korona ścianki nie zniszczona .

Drewniany kleszcz - powierzchnia kleszcza zerodowana i zniszczona. Pomiar kleszcza, wysokość 25 cm, szerokość 15 cm.

Nakrętki szpilek kotwiących skorodowane w 80% swojej powierzchni.

450,0 - 455,0 mb - Korona ścianki na 455,0 mb odstaje 5 cm od lica odwodnej ściany oczepu widoczny grunt za ścianką, na tym odcinku widoczne nieznaczne zaoblenia krawędzi brusów widoczne szczeliny na połączeniu brusów do 5 cm, wyczuwalny grunt za ścianką. Korona ścianki nie zniszczona.

Drewniany kleszcz - od 450,0 do 454,0 mb kleszcz w niezłym stanie technicznym. Na pozostałym odcinku mocno zniszczony.

Nakrętki szpilek kotwiących skorodowane w 40% swojej powierzchni.

455,0 - 460,0 mb - Korona ścianki na 460,0 mb odstaje 3 cm od lica odwodnej ściany oczepu widoczny grunt za ścianką, na tym odcinku widoczne nieznaczne zaoblenia krawędzi brusów, widoczne szczeliny na połączeniu brusów do 3 cm. Korona ścianki nie zniszczona.

Drewniany kleszcz - powierzchnia kleszcza zerodowana. Na tym odcinku brak widocznych rozwarstwień kleszcza. Ogólnie w stanie niezłym.

Nakrętki szpilek kotwiących skorodowane w 40% swojej powierzchni.

460,0 - 466,5 mb - Korona ścianki na 465,0 mb odstaje 2 cm od lica odwodnej ściany oczepu na tym odcinku widoczne nieznaczne zaoblenia krawędzi brusów, widoczne szczeliny na połączeniu brusów do 3 cm. Korona ścianki nie zniszczona.

Drewniany kleszcz - kończy się na 463,0 mb jego powierzchnia zerodowana, ogólnie w stanie niezłym.

Na 466,5 mb drewniana ścianka nabrzeża łączy się ze stalową ścianką, połączenie ścianek szczelne.

Nakrętki szpilek kotwiących skorodowane w 40% swojej powierzchni.

Widoczne od strony wody stalowe elementy kotwiące odwodny drewniany kleszcz w znacznym stopniu skorodowane.

Podczas inwentaryzacji zmierzono na 20 metrowym odcinku rozstaw tych elementów, przedstawia to poniższy rysunek nr 7.

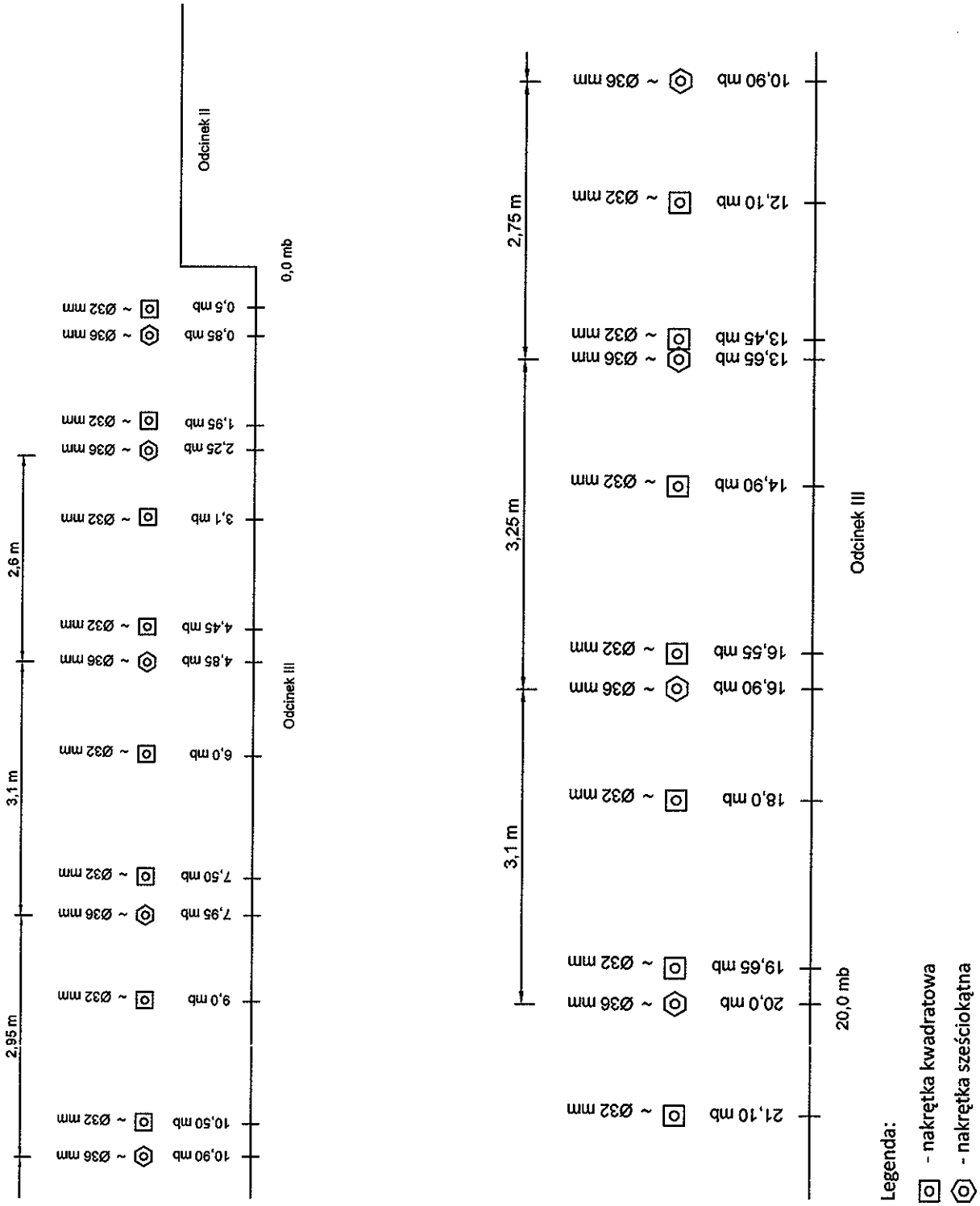

Rys. 7 Schemat rozstawu szpilek kotwiących na odcinku 20 metrów